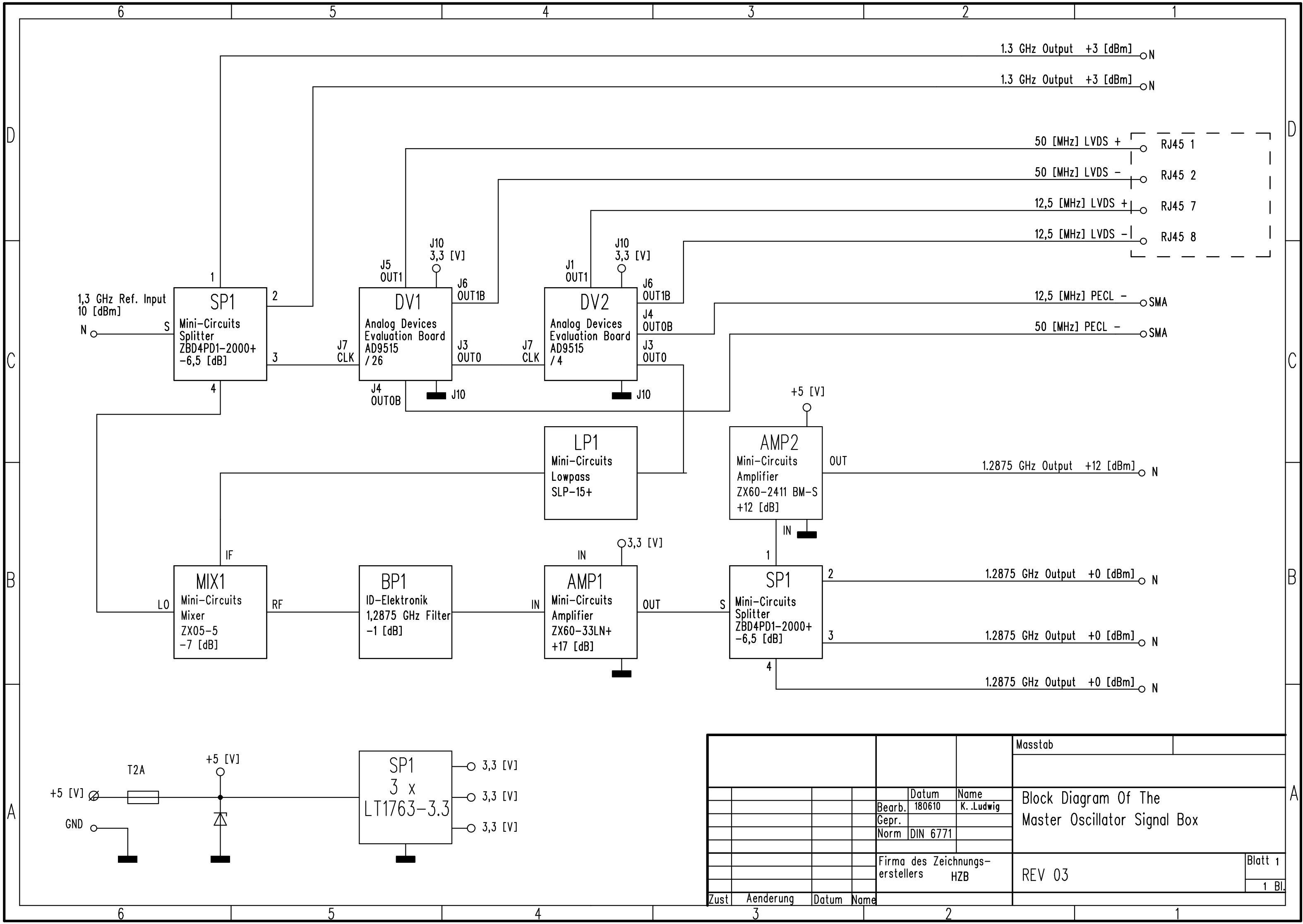

					Masstab	
				Datum	Name	Block Diagram Of The Master Oscillator Signal Box
			Bearb.	180610	K. .Ludwig	
			Gepr.			
			Norm	DIN 6771		
			Firma des Zeichnungs-erstellers HZB			REV 03
Zust	Aenderung	Datum	Name			Blatt 1 / 1 Bl.